一般財団法人　愛知県バスケットボール協会
〒460－0008 愛知県名古屋市中区栄五丁目13番21号 パネ協名古屋センタービル8階　TEL 052－253－9400　FAX 052－684－7799
AICHI BASKETBALL ASSOCIATION #8F 5-13-21, Sakae, Naka-ku, Ngoya-City, Aichi, 460-0008, JAPAN TEL +81-52-253-9400 FAX +81-52-684-7799

2023年度　愛知県中学生バスケットボール新人大会　名古屋地区予選会　男子最終結果

優勝	桜山中学校
準優勝	鳴子台中学校
第３位	振甫中学校
第４位	港明中学校
第５位	名古屋中学校
第６位	扇台中学校
第７位	浄心中学校
第８位	八幡中学校

県大会出場校

優勝
桜山中

74 | 65
19 | 18
15 | 15
20 | 17
20 | 15

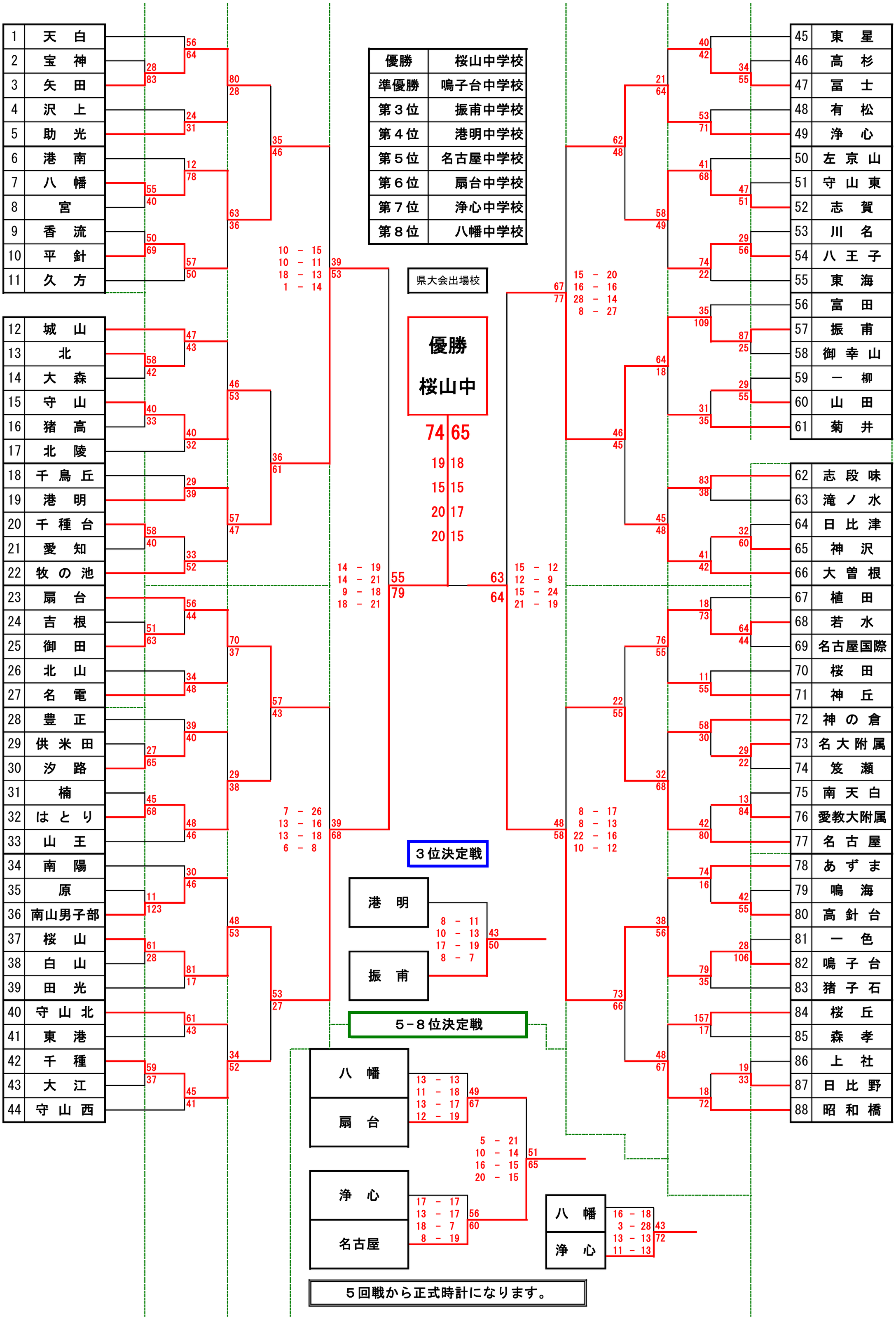

５回戦から正式時計になります。