一般財団法人　愛知県バスケットボール協会
〒460－0008 愛知県名古屋市中区栄五丁目13番21号 パネ協名古屋センタービル8階　TEL 052－253－9400　FAX 052－684－7799
AICHI BASKETBALL ASSOCIATION　#8F 5-13-21, Sakae, Naka-ku, Ngoya-City, Aichi, 460-0008, JAPAN TEL +81-52-253-9400 FAX +81-52-684-7799

2023年度　愛知県中学生バスケットボール新人大会　名古屋地区予選会 最終結果

優勝	御田中学校
準優勝	昭和橋中学校
第３位	神沢中学校
第４位	有松中学校
第５位	天白中学校
第６位	大森中学校
第７位	守山西中学校
第８位	神丘中学校

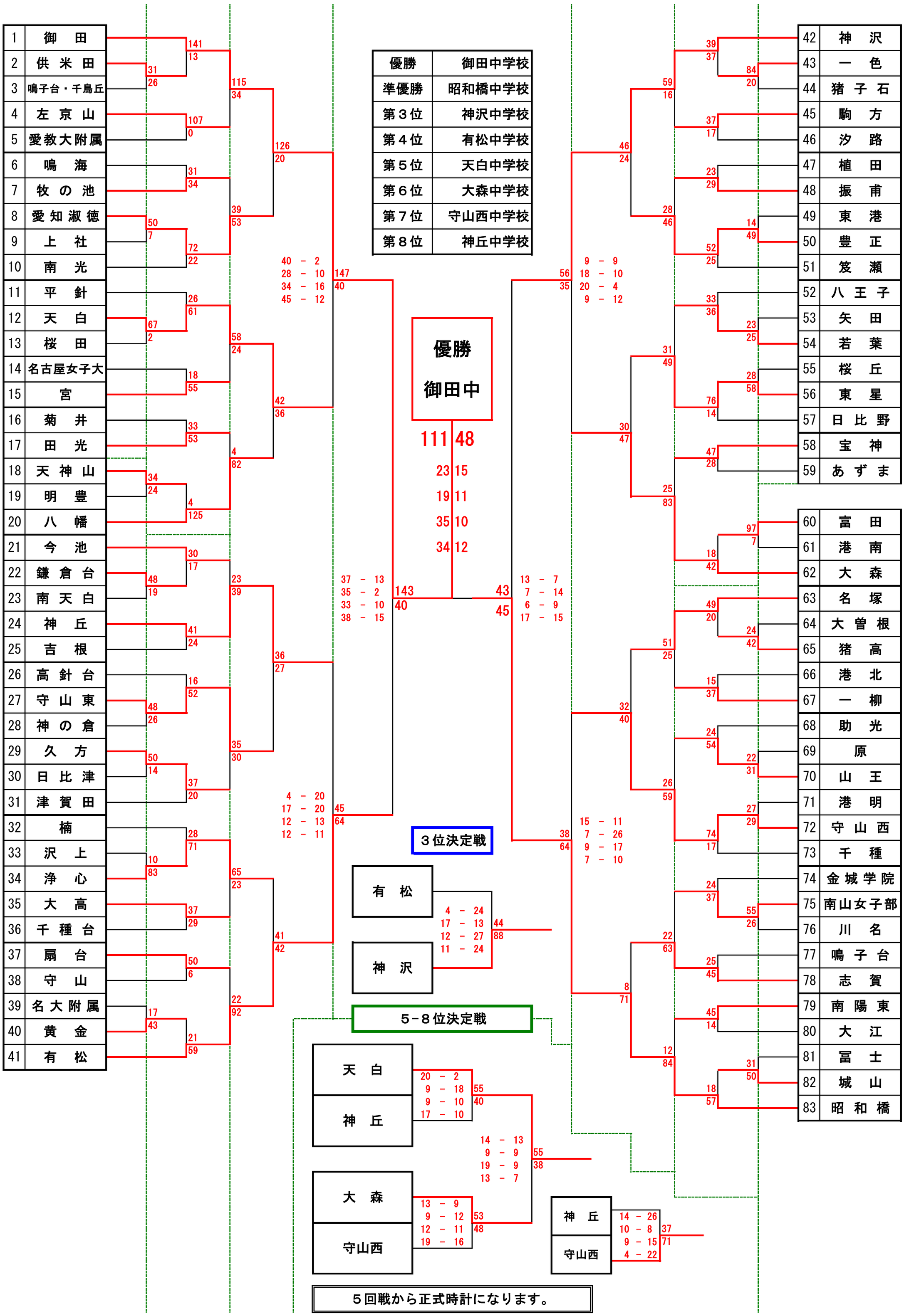

５回戦から正式時計になります。